ИНСТРУКЦИЯ
ПО ЭКСПЛУАТАЦИИ

ДРЕЛЬ УДАРНАЯ REDVERG

RD-ID700

1. ОБЩИЕ ПОЛОЖЕНИЯ ТЕХНИКИ БЕЗОПАСНОСТИ.

ПРЕДУПРЕЖДЕНИЕ: Необходимо прочитать и понять все рекомендации и инструкции. Несоблюдение представленных ниже указаний может привести к поражению электрическим током, пожару и (или) серьезной травме.
НЕОБХОДИМО СОХРАНИТЬ ДАННЫЕ ИНСТРУКЦИИ.

1.1. Безопасность на рабочем месте.

- **Содержать рабочее место в порядке и обеспечить хорошее освещение.** Беспорядок и недостаточная освещенность повышают вероятность возникновения несчастных случаев.
- **Не эксплуатировать электроинструмент во взрывоопасной среде,** например, в помещении, содержащем легковоспламеняющиеся жидкости, газы и взвеси. Электроинструмент создает искры, что может привести к воспламенению взвесей и испарений.
- **Во время работы с инструментом не допускать к рабочему месту детей и посторонних лиц.** Отвлекающие факторы могут привести к потере контроля.

1.2. Электробезопасность.

- **Вилка электроинструмента должна соответствовать розетке. Запрещено изменять конструкцию вилки.** Не использовать любые переходники, если электроинструмент требует заземления. Соблюдение данных указаний снизит риск поражения электрическим током.
- **Не допускать попадания влаги и дождя на электроинструмент.** Попавшая в электроинструмент вода увеличивает риск поражения током.
- **Соблюдать осторожность при работе со шнуром питания.** Не поднимать, не перемещать и не отключать инструмент от сети питания за шнур. Не нагревать и не допускать контакта с маслом, острыми предметами и подвижными деталями. Поврежденный или запутанный шнур увеличивает вероятность поражения током.
- **При работе с электроинструментом вне помещения** необходимо использовать удлинитель шнура питания, подходящий для использования вне помещения. Использование подходящего шнура снижает риск поражения током.

1.3. Индивидуальная безопасность.

- **При эксплуатации электроинструмента необходимо сохранять бдительность, следить за собственными действиями и руководствоваться здравым смыслом.** Не работать с инструментом при усталости или под воздействием медикаментов или алкоголя. Даже кратковременная потеря концентрации во время эксплуатации инструмента может привести к получению серьезной травмы.
- **Использовать средства индивидуальной защиты.** Всегда надевать защитные очки. Такие средства индивидуальной защиты, как противопылевой респиратор, нескользящая защитная обувь, каска или защитные наушники, используемые в соответствующих условиях, снижают

риск получения травм.

- **Исключить случайный запуск.** Перед включением инструмента в сеть убедиться в том, что переключатель находится в выключенном положении. Если оставить палец на переключателе или не отключить инструмент от сети при включенном переключателе во время перемещения инструмента может привести к несчастному случаю.
- **Необходимо убрать регулировочные или гаечные ключи перед** включением инструмента. Ключ, оставленный на вращающейся детали инструмента, может привести к получению травмы.
- **Соблюдать равновесие.** Необходимо всегда сохранять устойчивое положение и равновесие. Такое положение обеспечит лучший контроль инструмента в неожиданных ситуациях.
- **Носить соответствующую одежду.** Не носить свободную одежду или украшения. Убирать волосы и держать элементы одежды и перчатки на достаточном расстоянии от подвижных частей. Свободная одежда, украшения или длинные волосы могут быть затянуты вращающимися деталями инструмента.
- **При наличии подключаемых устройств для пылеудаления** убедиться в том, что они подключены правильно и используются надлежащим образом. Использование этих устройств может снизить риски, связанные с наличием пыли.

1.4. Эксплуатация и уход за электроинструментом.

- **Не прилагать чрезмерного усилия на инструмент. Использовать подходящий инструмент для конкретной работы.** Правильный выбор инструмента с подходящей мощностью позволит выполнить работу качественнее и безопаснее.
- **Не эксплуатировать инструмент, если не получается включить и выключить его с помощью переключателя.** Любой электроинструмент, который нельзя контролировать с помощью переключателя, опасен и должен быть отремонтирован.
- **Отключить вилку электроинструмента от источника питания** и (или) аккумуляторного блока перед выполнением любых работ по настройке и смене насадок или перед перемещением инструмента в место хранения. Данные меры предосторожности снижают риск случайного включения инструмента.
- **Хранить неиспользуемый электроинструмент** в недоступном для детей месте и не допускать к эксплуатации людей, не знакомых с принципами работы с инструментом или данными инструкциями. В руках необученных пользователей данный электроинструмент представляет собой серьезную опасность.
- **Поддерживать хорошее состояние электроинструмента.** Убедиться в отсутствии смещений подвижных деталей или контакта между ними, а также неисправностей деталей и прочих условий, которые могут повлиять на работу электроинструмента. В случае обнаружения неисправности необходимо устранить ее до начала эксплуатации. Недостаточное

обслуживание инструмента может привести к несчастным случаям.

- **Сверла должны оставаться острыми и чистыми.** Хорошее состояние сверл (острые режущие грани) снижает вероятность их застревания и улучшает контроль.
- **Эксплуатировать электроинструмент**, аксессуары в соответствии с данными инструкциями и соответствующим способом, учитывая рабочие условия и выполняемые работы. Использование электроинструмента не по назначению может привести к возникновению опасной ситуации.

1.5. Сервисное обслуживание.

- **Сервисное обслуживание электроинструмента** должен производить квалифицированный сервисный инженер с использованием оригинальных запчастей. Это обеспечит сохранение безопасности инструмента.
- **При выполнении смазки и замены аксессуаров соблюдать инструкции.**
- **Содержать рукояти сухими, чистыми и без следов масла и смазки.**

ОСОБЫЕ УКАЗАНИЯ ПО ТЕХНИКЕ БЕЗОПАСНОСТИ.

1. При выполнении работы необходимо держать инструмент за изолированные поверхности захвата, особенно при сверлении участков, в которых сверло может контактировать с оголенными проводами или с собственным шнуром. Контакт с проводом, находящимся под напряжением, может привести к поражению током оператора через проводящие детали инструмента.
2. Необходимо всегда находиться в правильном рабочем положении. Во время работы на высоте убедиться в том, что снизу нет людей.
3. Следует крепко держать инструмент.
4. Не допускать контакта рук с вращающимися частями.
5. Не оставлять работающий инструмент без присмотра. Включать инструмент разрешается, только когда он находится в руках.
6. Не прикасаться к сверлу или обрабатываемой детали сразу же после работы; они могут иметь очень высокую температуру, что может привести к ожогам.
7. Некоторые материалы содержат токсичные химические вещества. Необходимо принять меры предосторожности, чтобы исключить вдыхание пыли и контакт с кожей. Следовать указаниям паспорта безопасности вещества, поставляемым его производителем.

СЛЕДУЕТ СОХРАНИТЬ ДАННОЕ РУКОВОДСТВО ПО ЭКСПЛУАТАЦИИ
ВНИМАНИЕ:
НАРУШЕНИЕ или несоблюдение изложенных в данном руководстве правил техники безопасности может привести к получению серьезных травм.

2. ОПИСАНИЕ И ХАРАКТЕРИСТИКИ.

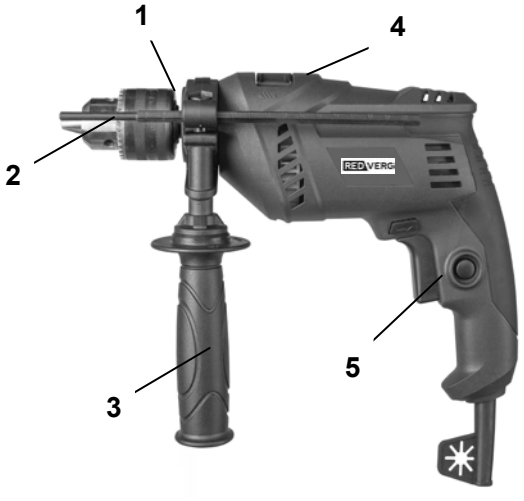

Рис.1

1– Сверлильный патрон;

2– Ограничитель глубины сверления;

3– Вспомогательная рукоятка;

4– Переключатель изменения режима работы;

5– Переключатель включения/выключения.

Комплектация изделия:
Ключ для патрона - 1шт.;
Вспомогательная рукоятка- 1шт.;
Ограничитель глубины сверления- 1шт.
Инструкция по эксплуатации- 1шт.;
Коробка(упаковка)- 1шт.

ХАРАКТЕРИСТИКИ.

Модель.	**RD-ID700**
Параметры сети.	220 В/50Гц
Потребляемая мощность.	700 Вт
Скорость без нагрузки.	0-3000 об./мин.
Патрон.	ЗВП 1,5-13 мм
Диаметр сверления: Сталь	∅ 13 мм
Диаметр сверления: Кирпич	∅ 16 мм
Диаметр сверления: Дерево	∅ 30 мм

3. ЭКСПЛУАТАЦИЯ ИЗДЕЛИЯ.

ОСТОРОЖНО:

• Перед настройкой и проверкой исправности инструмента всегда проверять, выключен ли инструмент и отключена ли вилка шнура питания от сети.

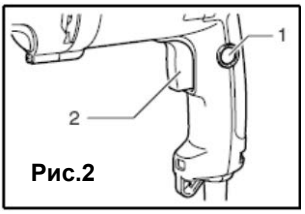

Рис.2

3.1. Пуск.

ОСТОРОЖНО:

• Перед включением инструмента в сеть необходимо убедиться в том, что пусковой выключатель исправен и возвращается в выключенное положение при отпускании.

• Для облегчения работы в случае длительного использования выключатель можно заблокировать во включенном положении с помощью кнопки блокировки 1 Рис.2. При блокировке выключателя во включенном положении следует соблюдать осторожность и крепко держать инструмент.

Для включения инструмента просто нажать пусковой выключатель 2. Скорость инструмента увеличивается при нажатии на пусковой выключатель. Для остановки необходимо отпустить выключатель.

При длительной эксплуатации нажать на пусковой выключатель, после чего нажать на кнопку блокировки.

Для остановки инструмента в заблокированном включенном состоянии необходимо полностью нажать на выключатель, после чего отпустить его.

3.2. Переключение на обратное направление Рис.3.

Данный инструмент оснащен переключателем режимов «прямой ход/обратный ход» для смены направления вращения. Переместить переключатель в положение ⇦ для вращения по часовой стрелке или в положение ⇨ для вращения против часовой стрелки.

Рис.3

• Всегда проверять направление вращения перед выполнением работ.

• Использовать переключатель на обратное направление только после полной остановки инструмента. Смена направления вращения перед остановкой может повредить инструмент.

• Если пусковой выключатель не возвращается в исходное положение, необходимо убедиться в том, что переключатель на обратное направление полностью установлен в положение (A) или (B).

3.3. Выбор режима работы.

Данный инструмент оснащен ручкой смены режима. Для вращения с ударами необходимо установить ручку в правое положение (символ молотка). Для обычного вращения установить ручку в левое положение (символ сверла).

ОСТОРОЖНО: Всегда устанавливать ручку в выбранный режим до упора. Работа при

установленной ручке режимов между символами может повредить инструмент.

3. 4. Сборка.

ОСТОРОЖНО:

• Перед выполнением любых работ по обслуживанию всегда проверять, выключен ли инструмент и не включен
ли он в сеть.

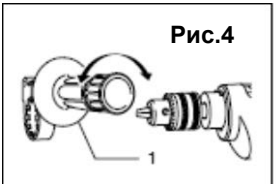

Рис.4

3. 4.1. Установка боковой (вспомогательной) рукояти.

Необходимо всегда использовать боковую рукоять **1** Рис.4 для безопасной эксплуатации.

Установить боковую рукоять на корпус инструмента.

Затем туго затянуть ручку в требуемом положении, поворачивая по часовой стрелке. Ручка может вращаться на угол 360° так, что ее можно установить в любое удобное положение.

ЗАМЕЧАНИЕ: Боковая рукоять не может вращаться на угол 360° при установленном измеритель глубины.

3.4.2. Установка и снятие сверла.

Для установки сверла поместить его в патроне как можно глубже. Затянуть патрон рукой. Установить патронный ключ в каждое из трех отверстий и затянуть по часовой стрелке(1)
Рис.5. Убедиться в том, что патрон затянут во всех трех отверстиях одинаково.

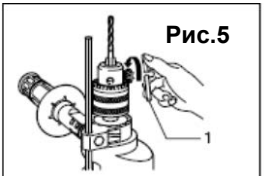

Рис.5

Для снятия сверла достаточно открутить патрон лишь в одном отверстии, затем ослабить патрон вручную. После использования ключа убедиться в том, что он возвращен в исходное положение.

3.4.3. Ограничитель глубины.

Ограничитель глубины **1** Рис.6 очень удобен при сверлении отверстий одинаковой глубины. Ослабить боковую рукоять **2** Рис.6 и вставить ограничитель глубины в отверстие в боковой рукояти.
Отрегулировать ограничитель глубины на требуемое значение и затянуть боковую рукоять.

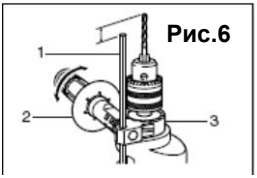

Рис.6

ЗАМЕЧАНИЕ: Ограничитель глубины нельзя использовать в положении, в котором он сталкивается с корпусом инструмента.

3.5. Режим ударного сверления.

ОСТОРОЖНО: В данном режиме высокое и резкое крутящее усилие прикладывается к сверлу при сверлении отверстия, когда отверстие забивается стружкой и частицами, либо когда сверло упирается в арматуру бетона. Во время работы всегда необходимо использовать боковую (вспомогательную) рукоять и крепко держать инструмент обеими руками. В противном случае может произойти потеря контроля, что может привести к причинению серьезного ущерба здоровью.
При сверлении отверстия в бетоне, граните, плитке и т.д. необходимо устанавливать переключатель смены режима на символ «ударное сверление»

(молоток). Легкое давление дает лучшие результаты. Сохранять инструмент в положении и не допускать скольжения в сторону. Не прилагать слишком большого давления, когда отверстие заполняется стружкой и частицами. Вместо этого снизить нагрузку на инструмент и частично извлечь сверло из отверстия. Если сделать это несколько раз, отверстие будет очищено, после чего можно продолжить сверление.

3.6. Режим сверления.
При сверлении дерева, металла или пластика необходимо устанавливать переключатель изменения режима на символ режима «сверление».

3.6.1. Сверление дерева.
При сверлении дерева лучшего результата можно добиться с использованием специальных сверл для дерева, оснащенных направляющим винтом. Направляющий винт упрощает процесс сверления, затягивая сверло в рабочую деталь.

3.6.2. Сверления металла.
Во избежание скольжения сверла в начале сверления необходимо сделать насечку в центре отверстия с помощью молотка и керна. Установить центр сверла на насечку и начать сверление. При сверлении металлов применять смазочно-охлаждающую жидкость. Исключением являются железо и латунь. Сверление этих металлов необходимо производить без подачи смазки.
ОСТОРОЖНО:
• Чрезмерное давление на сверло не ускорит процесс сверления. В действительности, чрезмерное давление приведет к повреждению концевой части сверла, уменьшит его производительность и сократит срок службы.
• Большую силу необходимо прикладывать в момент сквозного прохождения. Необходимо крепко держать инструмент и соблюдать осторожность, когда сверло подходит к краю обрабатываемой детали.
• Застрявшее в детали сверло можно легко извлечь, включив режим обратного направления вращения, что позволит вытянуть сверло обратно. Однако инструмент может двигаться в обратном направлении прерывисто, если плохо держать его.
• Всегда закреплять мелкие детали в тисках или аналогичных прижимных устройствах.

4. ОБСЛУЖИВАНИЕ ИНСТРУМЕНТА.

ОСТОРОЖНО: Всегда проверять, что инструмент остановлен и выключен из сети питания перед выполнением обслуживания или проверки.
Для поддержания БЕЗОПАСНОСТИ и НАДЕЖНОСТИ инструмента ремонт, проверка и замена графитовых щеток, прочее обслуживание или настройка должны быть выполнены в Сервисном центре
Официальные сервисные центы всегда используют запчасти «REDVERG».

5. ОБЩИЕ УСЛОВИЯ ГАРАНТИЙНОГО ОБСЛУЖИВАНИЯ.

Правовой основой настоящих гарантийных обязательств является действующее законодательство Российской Федерации, в частности Федеральный Закон РФ «О защите прав потребителей» и Гражданский Кодекс РФ часть 2 статьи 451- 491.Условия и ситуации, не оговоренные в настоящих гарантийных обязательствах, разрешаются в соответствии с вышеуказанными законами.

Уважаемый покупатель! Вы приобрели оборудование фирмы **RedVerg!**

Производитель гарантирует бесплатный ремонт оборудования в течение 12 месяцев со дня продажи через торговую сеть при наличии оригинала гарантийного талона установленного образца, а также при правильной эксплуатации изделия согласно прилагаемой инструкции. В течение гарантийного срока владелец имеет право на бесплатный ремонт изделия по неисправностям, которые явились следствием производственных дефектов. Техническое освидетельствование изделия на предмет установления гарантийного случая производится в авторизованных производителем сервисных центрах.

Гарантийный ремонт производится только при наличии гарантийного талона. При отсутствии гарантийного талона, а также при не полностью заполненном талоне, гарантийный ремонт не производится, претензии по качеству не принимаются, при этом гарантийный талон считается недействительным и изымается гарантийной мастерской.

Инструмент предоставляется в ремонт в комплекте с рабочими сменными приспособлениями и элементами их крепления. Заменяемые детали переходят в собственность мастерской.

Гарантийные обязательства не распространяются на следующие случаи:

- несоблюдение пользователем предписания инструкции по эксплуатации, ненадлежащее хранение и обслуживание, использование инструмента не по назначению;

- эксплуатация инструмента с признаками неисправности (повышенный шум, вибрация, неравномерное вращение, потеря мощности, снижение оборотов, сильное искрение, запах гари);
- при наличии механических повреждений (трещин, сколов) корпуса или шнура электропитания;
- при наличии повреждений, вызванных действием агрессивных сред и высоких температур или иных внешних факторов, таких как дождь, снег, повышенная влажность и др., например, при коррозии металлических частей;
- при наличии повреждений, вызванных сильным внутренним или внешним загрязнением, попаданием в инструмент инородных тел, например, песка, камней, материалов и веществ, не являющихся отходами, сопровождающими применение инструмента по назначению, ненадлежащим уходом;
- при неисправностях, возникших вследствие перегрузки, повлекшей выход из строя сопряженных или последовательных деталей, например, ротора и статора, а также вследствие несоответствия параметров электросети напряжению, указанному в табличке номиналов;
- при выходе из строя быстроизнашивающихся деталей и комплектующих (угольных щёток, приводных ремней и колес, резиновых уплотнений, сальников, смазки, свечей зажигания, защитных кожухов, направляющих роликов, стволов и т. п.), сменных приспособлений (пилок, ножей, дисков, триммерных головок, форсунок, сварочных наконечников, патронов, подошв, цанг, сверл, буров, шин, цепей, звездочек, болтов, гаек и фланцев крепления, аккумуляторов);

- при вскрытии, попытках самостоятельного ремонта и смазки оборудования, при внесении самостоятельных изменений в конструкцию изделия о чем свидетельствуют, например, заломы на шлицевых частях крепежа корпусных деталей, отсутствующие или недовернутые винты и элементы крепления, щели на корпусе, удлиненный шнур питания;
- при наличии повреждений или изменений серийного номера на оборудовании или в гарантийном талоне, или при их несоответствии;
- при перегреве изделия или не соблюдении требований к составу и качеству топливной смеси, повлекшего выход из строя поршневой группы, к безусловным признакам которого относятся залегание поршневого кольца и/или наличие царапин и потертостей на внутренней поверхности цилиндра и поверхности поршня, разрушение или оплавление опорных подшипников шатуна и поршневого пальца;

на профилактическое обслуживание (регулировка, чистка, промывка. смазка и прочий уход). Срок гарантии продлевается на время нахождения изделия в гарантийном ремонте. **Товар получен в исправном состоянии, без видимых повреждений,в полной комплектации, проверен в моем присутствии, претензий по качеству товара не имею.**
С условиями гарантийного обслуживания ознакомлен и согласен:

Подпись: _____

Адреса гарантийных мастерских уточняйте на сайте: **редверг.рф** или по телефону горячей линии: **8-800-700-70-77**

• 6. РЕКОМЕНДАЦИИ ПО ХРАНЕНИЮ И УТИЛИЗАЦИИ.

• Перед отправкой инструмента на длительное хранение тщательно очистите его от пыли и грязи, убедитесь, что влага не попадает на инструмент, а помещение для хранения инструмента является сухим.
• Храните инструмент в недоступном для детей, сухом месте.
• Избегайте помещений со слишком высокой или низкой температурой.
Температура хранения инструмента должна быть от +5℃ до +40℃.
• Оберегайте инструмент от прямых солнечных лучей. Лучше хранить инструмент в темноте или слабоосвещенном помещении.
• Не храните инструмент в полиэтиленовом пакете, это может способствовать повышению влажности, что нежелательно для электрического инструмента. Срок службы изделия 2 года. Указанный срок службы действителен при соблюдении потребителем требований данного руководства по эксплуатации. При полной выработке ресурса изделия необходимо его утилизировать с соблюдением всех норм и правил. Для этого необходимо обратиться в специализированное предприятие, которое соблюдает все законодательные требования и занимается профессиональной утилизацией электрооборудования. Производитель сохраняет за собой право внесения изменений в конструкцию и технические характеристики без предварительного уведомления.

EAC

Продукция соответствует требованиям: **ТР ТС 004/2011** « О безопасности низковольтного оборудования»; **ТР ТС 010/2011** «О безопасности машин и оборудования»; **ТР ТС 020/2011** «Электромагнитная совместимость технических средств». **ТР ЕАЭС 037/2016 "** Об ограничении применения опасных веществ в изделиях электротехники и радиоэлектроники". **Импортер и уполномоченный представитель изготовителя:** ООО "ТМК ОптТорг" 603002, Россия, г. Нижний Новгород, ул. Марата, д.25.
Сделано в КНР.

Внимание! При продаже должны заполняться все поля гарантийного талона. Неполное или неправильное заполнение гарантийного талона может привести к отказу от выполнения гарантийных обязательств.

С условиями гарантийного обслуживания ознакомлен(а). При покупке изделие было проверено. Претензий к упаковке, комплектации и внешнему виду не имею.

Подпись покупателя_____

Корешок талона №1 на гарантийный ремонт

(модель_____)

Изъят«____»_____20__г.

Исполнитель_____(_____)

(подпись) (фамилия, имя, отчество)

Талон № 1*

на гарантийный ремонт

(модель _____)

Серийный номер №:

_____

Заполняет торговая организация:

Продан_____

(наименование предприятия - продавца)

Дата продажи_____

Место печати

Продавец_____

(подпись)

_____

(фамилия, имя, отчество)

***талон действителен при заполнении**

Корешок талона №2 на гарантийный ремонт

(модель_____)

Изъят«____»_____20__г.

Исполнитель_____(_____)

(подпись) (фамилия, имя, отчество))

Талон № 2*

на гарантийный ремонт

(модель _____)

Серийный номер №:

_____

Заполняет торговая организация:

Продан_____

(наименование предприятия - продавца)

Дата продажи_____

Место печати

Продавец_____

(подпись)

_____

(фамилия, имя, отчество)

***талон действителен при заполнении**

Заполняет ремонтное предприятие

_____

(наименование и адрес предприятия)

_____

_____

_____

_____

_____

_____

Исполнитель_____(_____)

(подпись) (фамилия, имя, отчество)

Владелец_____(_____)

(подпись) (фамилия, имя, отчество)

Дата ремонта_____

Место печати

Утверждаю_____

(должность, подпись)

_____

(ФИО руководителя предприятия)

Заполняет ремонтное предприятие

_____

(наименование и адрес предприятия)

_____

_____

_____

_____

_____

_____

Исполнитель_____(_____)

(подпись) (фамилия, имя, отчество)

Владелец_____(_____)

(подпись) (фамилия, имя, отчество)

Дата ремонта_____

Место печати

Утверждаю_____

(должность, подпись)

_____

(ФИО руководителя предприятия)

Внимание! При продаже должны заполняться все поля гарантийного талона. Неполное или неправильное заполнение гарантийного талона может привести к отказу от выполнения гарантийных обязательств.

С условиями гарантийного обслуживания ознакомлен(а). При покупке изделие было проверено. Претензий к упаковке, комплектации и внешнему виду не имею.

Подпись покупателя_____

Корешок талона №3 на гарантийный ремонт

(модель_____)

Изъят«___»_____20__г.

Исполнитель_____(_____)

(подпись) (фамилия, имя, отчество)

Талон № 3*

на гарантийный ремонт

(модель _____)

Серийный номер №:

_____

Заполняет торговая организация:

Продан_____

(наименование предприятия - продавца)

Дата продажи_____

Место печати

Продавец_____

(подпись)

_____

(фамилия, имя, отчество)

***талон действителен при заполнении**

Корешок талона №4 на гарантийный ремонт

(модель_____)

Изъят«___»_____20__г.

Исполнитель_____(_____)

(подпись) (фамилия, имя, отчество))

Талон № 4*

на гарантийный ремонт

(модель _____)

Серийный номер №:

_____

Заполняет торговая организация:

Продан_____

(наименование предприятия - продавца)

Дата продажи_____

Место печати

Продавец_____

(подпись)

_____

(фамилия, имя, отчество)

***талон действителен при заполнении**

Заполняет ремонтное предприятие

_____

(наименование и адрес предприятия)

_____

_____

_____

_____

_____

_____

Исполнитель_____(_____)

(подпись) (фамилия, имя, отчество)

Владелец_____(_____)

(подпись) (фамилия, имя, отчество)

Дата ремонта_____

Место печати

Утверждаю_____

(должность, подпись)

_____

(ФИО руководителя предприятия)

Заполняет ремонтное предприятие

_____

(наименование и адрес предприятия)

_____

_____

_____

_____

_____

_____

Исполнитель_____(_____)

(подпись) (фамилия, имя, отчество)

Владелец_____(_____)

(подпись) (фамилия, имя, отчество)

Дата ремонта_____

Место печати

Утверждаю_____

(должность, подпись)

_____

(ФИО руководителя предприятия)